PL 7065/706 3~ 850

Техническая спецификация

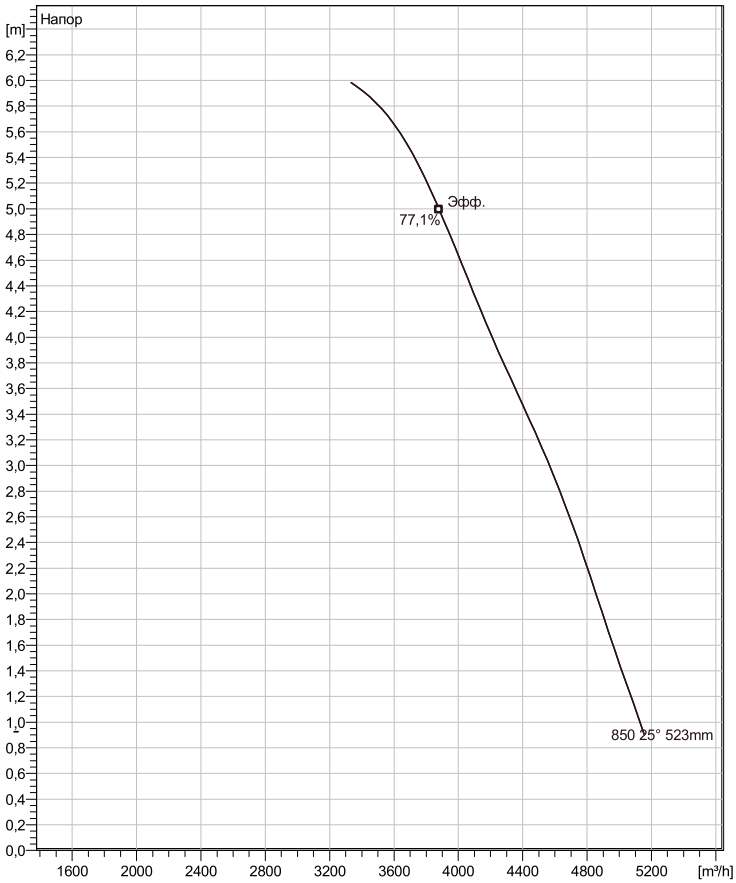

вода, чистая *Curve ISO*

Примечание: рисунок может не соответствовать текущей конфигурац

Установка: Л - труба полупостоянная, мокрая

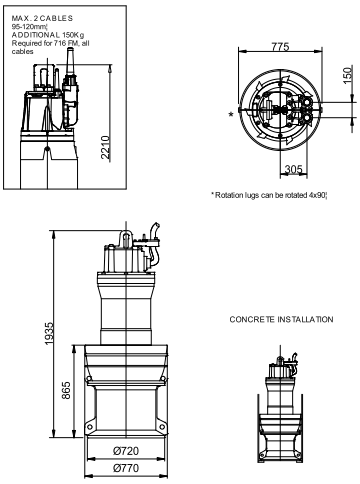

FOR INSTALLATION, SEE FLYGT DESIGN RECOMMENDATION.

PL 7065 705/715/706/716

General

Осевые насосы с пропеллером и лопастями с постоянным или регулируемым шагом для перекачивания больших объемов чистой или слегка загрязненной жидкости с низким напором. Чугунная конструкция с высокой эффективностью потока.

Рабочее колесо

Рабочее колесо материал	Нержавеющая сталь
ColDia	800 mm
Диаметр всасывающего фланца	
Impeller diameter	523 mm
Количество лопастей	4

Двигатель

Двигатель	P0706.000 43-30-8ID-W 90KW Стандартно
Тип статора	1
Частота	50 Hz
Ном. напряжение	380 V
Число полюсов	8
Фазы	3~
Ном. мощность	90 kW
Номинальный ток	187 A
Пусковой ток	666 A
Ном. скорость вращения	730 rpm
Коэффициент мощности	
1/1 Load	0,80
3/4 Load	0,77
1/2 Load	0,69
Motor efficiency	
1/1 Load	91,6 %
3/4 Load	93,0 %
1/2 Load	93,6 %

Конфигурация

Project	Project ID	Created by	Created on	Last update
			4/4/2019	

PL 7065/706 3~ 850

Кривая рабочей характеристики

Насос

ColDia	800 mm
Диаметр всасывающего фланца	
Impeller diameter	523 mm
Количество лопастей	4

Motor

Двигатель	P0706.000 43-30-8ID-W 90KW
Тип статора	1
Частота	50 Hz
Ном/напряжение	380 V
Число полюсов	8
Фазы	3~
Ном. мощность	90 kW
Номинальный ток	187 A
Пусковой ток	666 A
Ном. скорость вращения	730 rpm

Коэффициент мощности	
1/1 Load	0,80
3/4 Load	0,77
1/2 Load	0,69

Motor efficiency	
1/1 Load	91,6 %
3/4 Load	93,0 %
1/2 Load	93,6 %

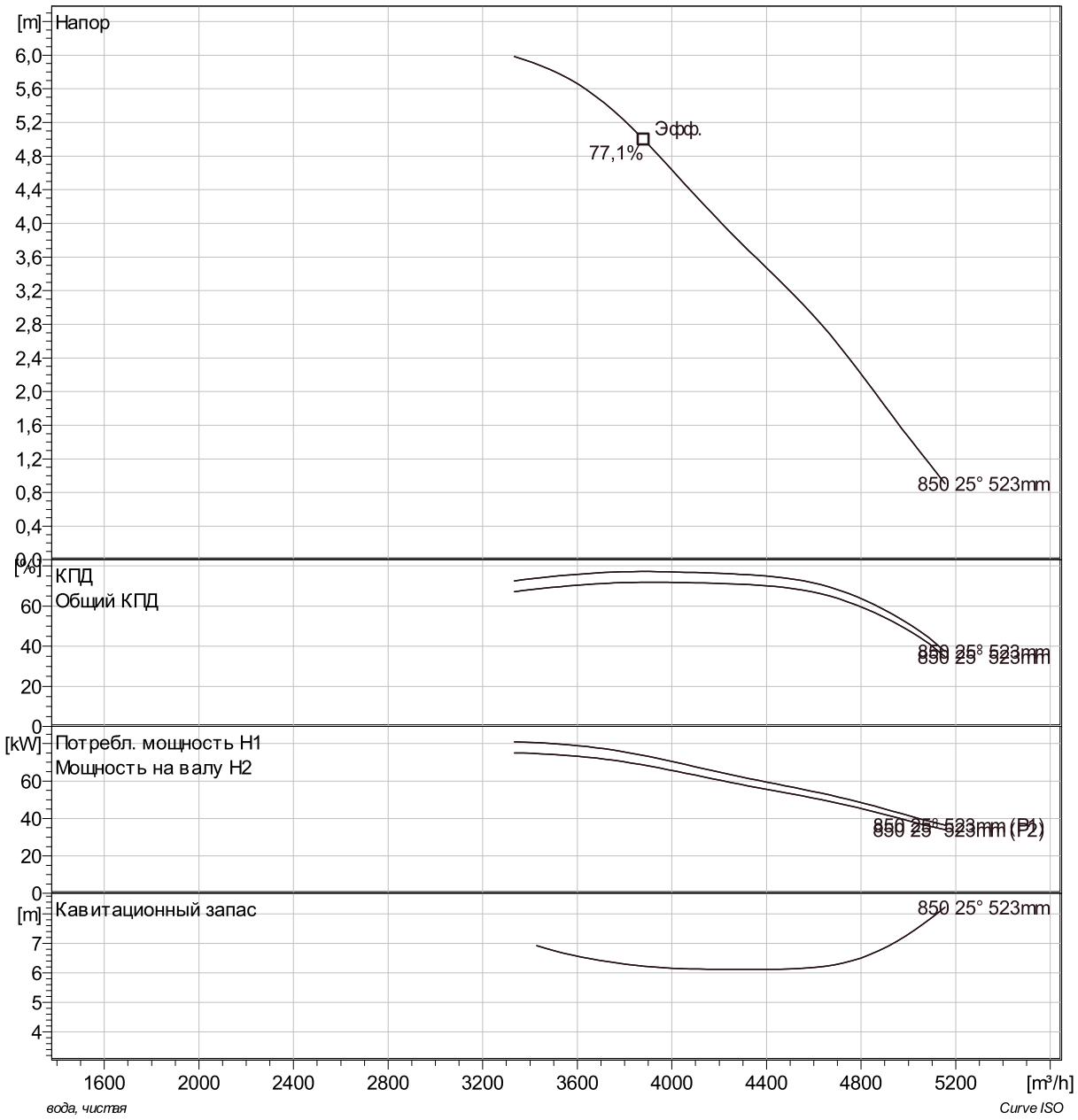

Project	Project ID	Created by	Created on	Last update
			4/4/2019	

PL 7065/706 3~ 850

Duty Analysis

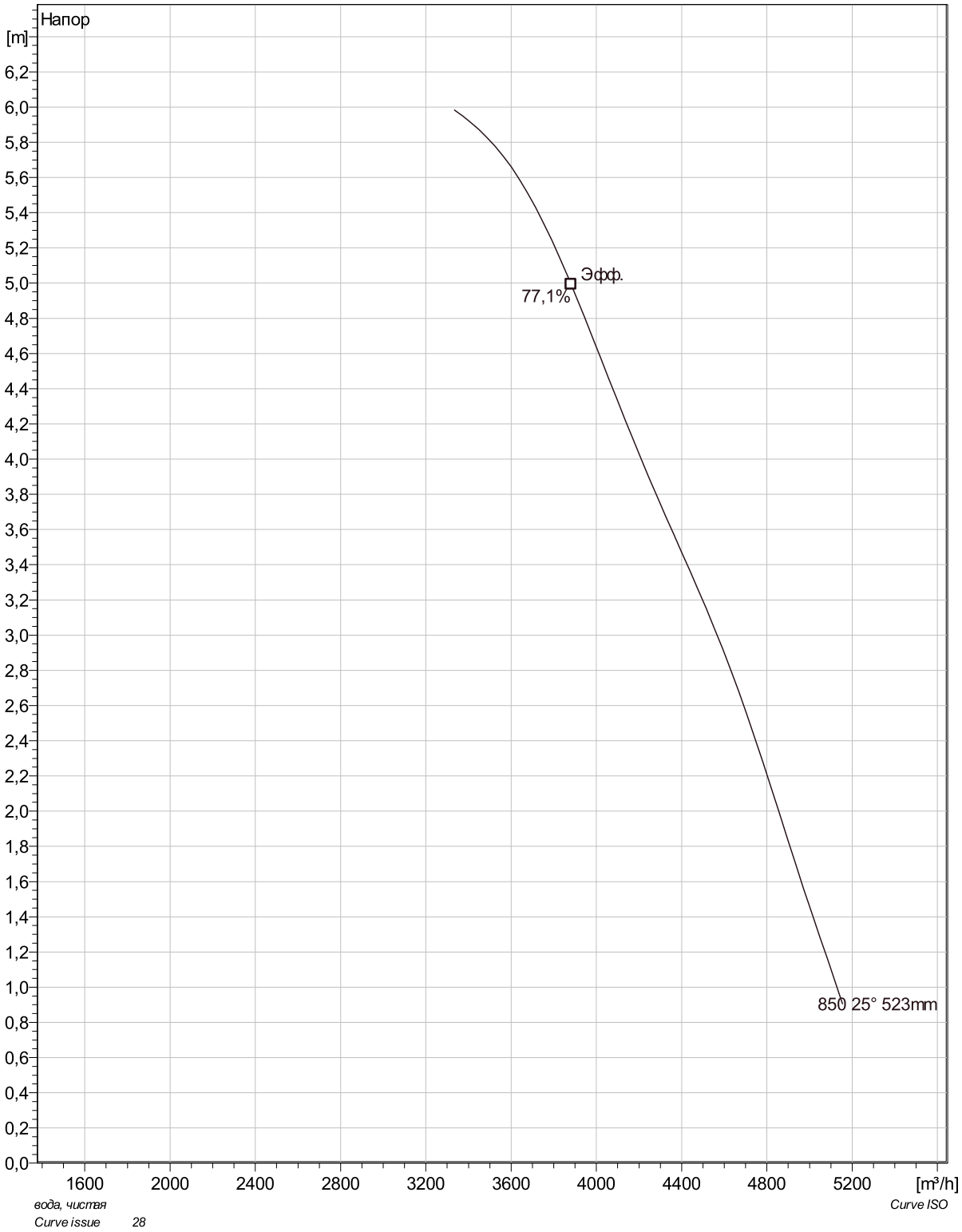

Project	Project ID	Created by	Created on	Last update
			4/4/2019	

PL 7065/706 3~ 850

VFD Curve

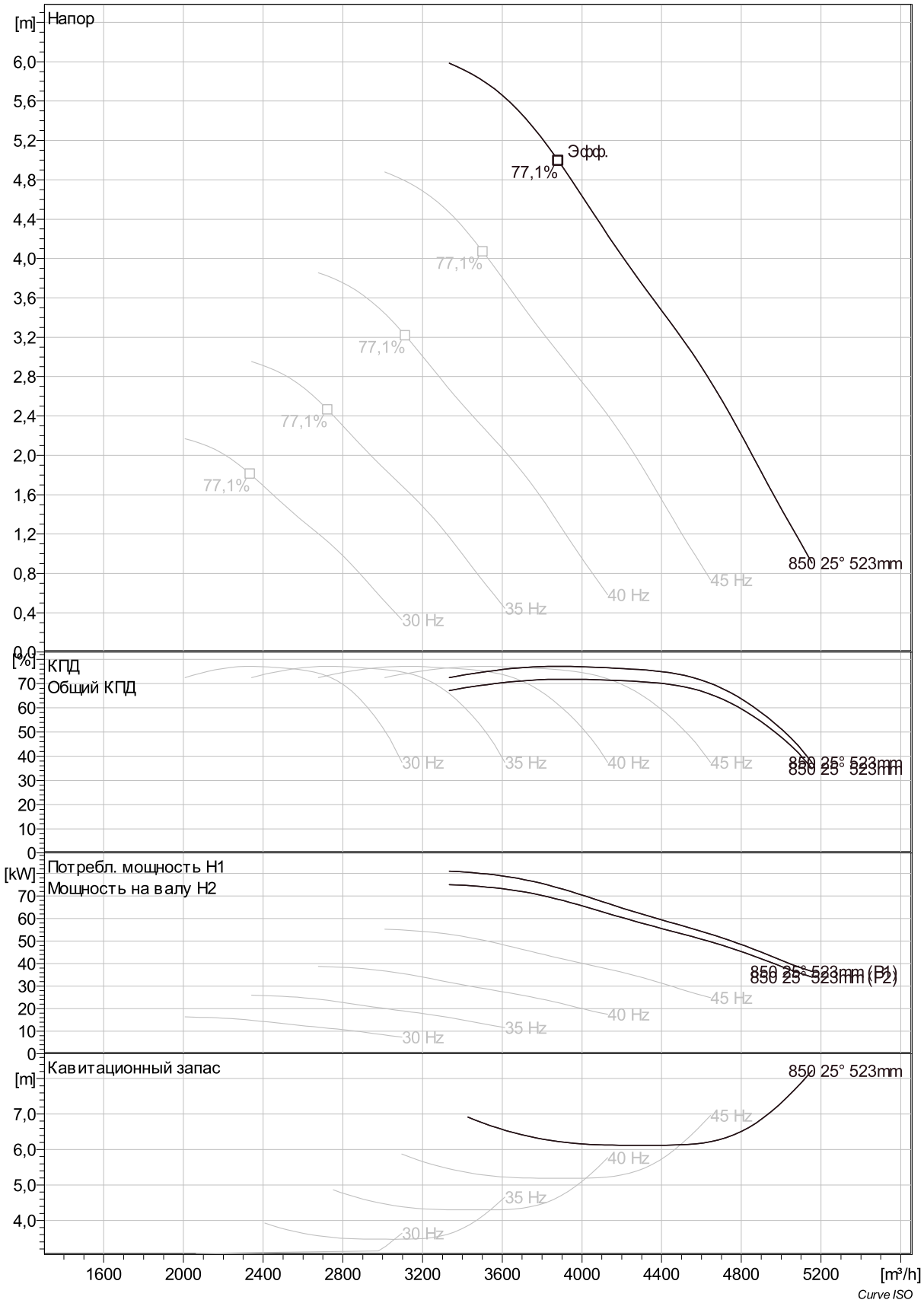

Project	Project ID	Created by	Created on	Last update
			4/4/2019	

PL 7065/706 3~ 850

VFD Analysis

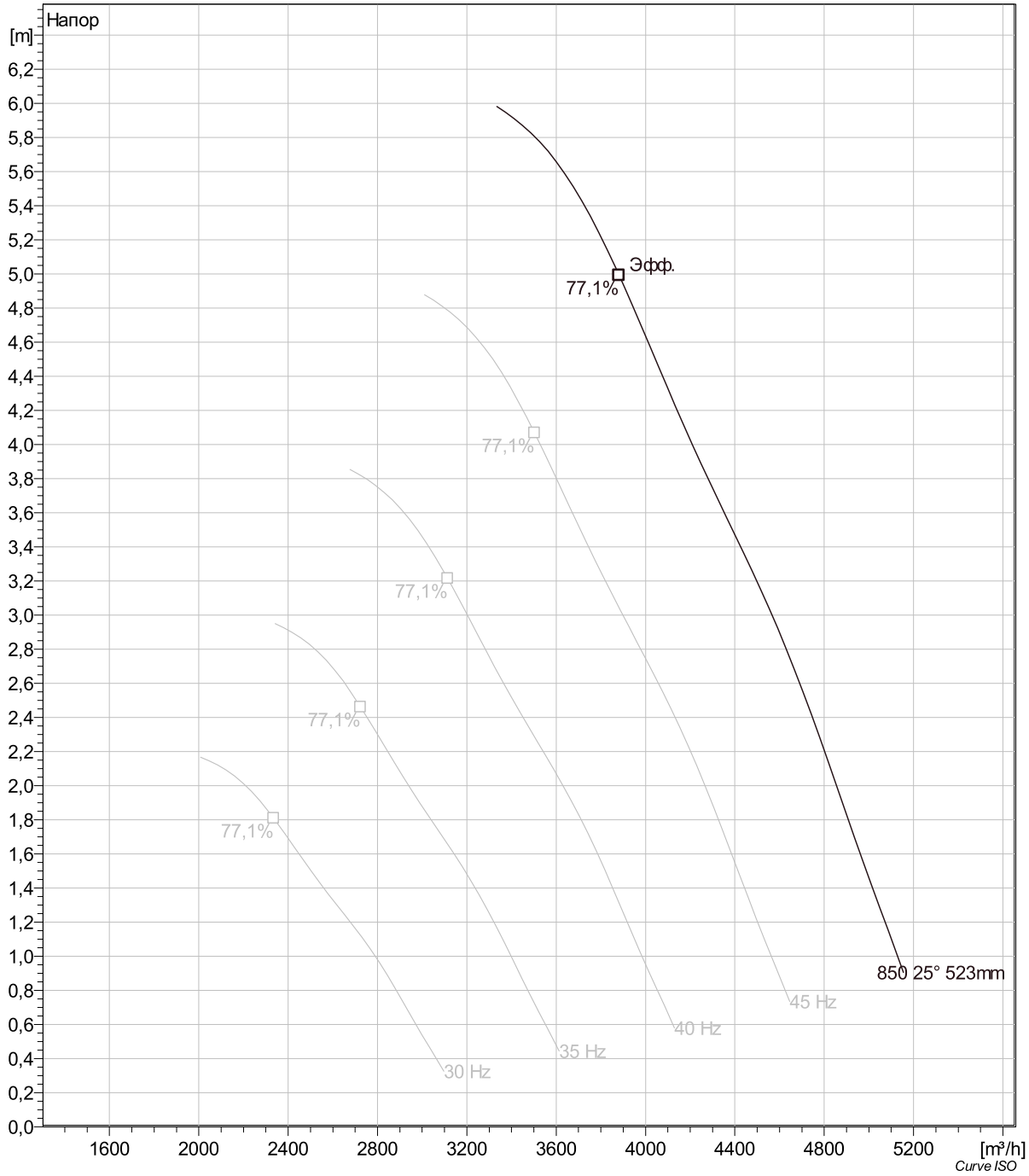

Project	Project ID	Created by	Created on	Last update
			4/4/2019	

PL 7065/706 3~ 850

Dimensional drawing

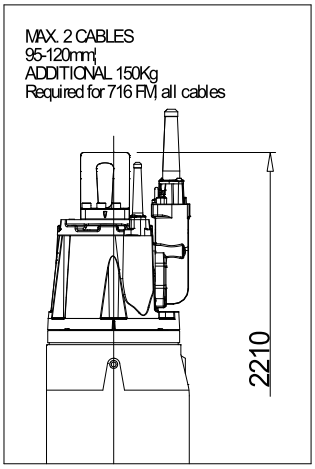

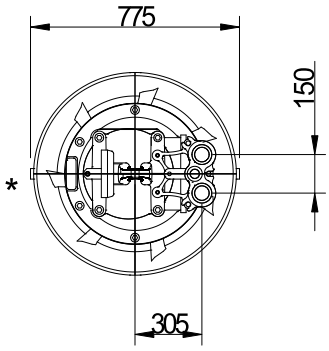

*Rotation lugs can be rotated 4x90°

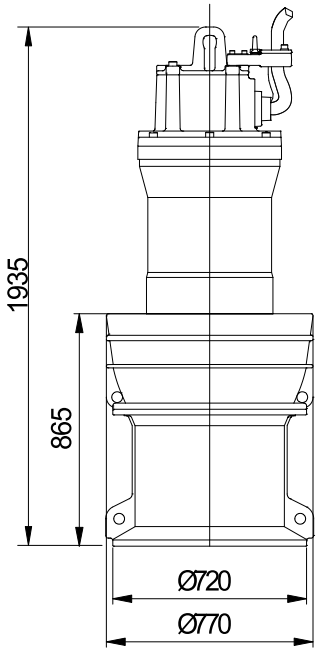

CONCRETE INSTALLATION

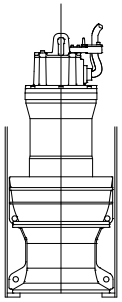

FOR INSTALLATION, SEE FLYGT DESIGN RECOMMENDATION.

PL 7065 705/715/706/716

Project	Project ID	Created by	Created on	Last update
			4/4/2019	